МОТОТЕХНИКА
НЕВА

ПИЛА БЕНЗИНОВАЯ

CSB58 PRO

Закрытое акционерное общество «Красный Октябрь-Нева»

г. Санкт-Петербург

Пила бензиновая «НЕВА»

Руководство по эксплуатации

ВНИМАНИЕ: перед использованием пилы бензиновой внимательно прочитайте руководство по эксплуатации.

ОГЛАВЛЕНИЕ

1. ВВЕДЕНИЕ. 4
2. ПРЕДУПРЕЖДЕНИЕ О БЕЗОПАСНОСТИ. 6
3. ТЕХНИЧЕСКИЕ ХАРАКТЕРИСТИКИ. 10
4. СБОРКА ЦЕПНОЙ ПИЛЫ. 10
5. ЗАПРАВКА ТОПЛИВОМ. 14
6. МАСЛО ДЛЯ ЦЕПИ. 14
7. ПЕРЕД ИСПОЛЬЗОВАНИЕМ БЕНЗИНОВОЙ ПИЛЫ. 15
8. ПРЕДОХРАНИТЕЛЬНЫЕ УСТРОЙСТВА НА БЕНЗИНОВОЙ ПИЛЕ 16
9. ЗАПУСК ДВИГАТЕЛЯ. 18
10. ПРОВЕРКА ПОДАЧИ МАСЛА. 19
11. РЕГУЛИРОВКА КАРБЮРАТОРА. 20
12. ИНСТРУКЦИЯ ПО ПРАВИЛЬНОМУ ИСПОЛЬЗОВАНИЮ ПИЛЫ. 21
13. ТЕХНИЧЕСКОЕ ОБСЛУЖИВАНИЕ И ОЧИСТКА. 24
14. ТРАНСПОРТИРОВКА И ХРАНЕНИЕ 31
15. ОБНАРУЖЕНИЕ И УСТРАНЕНИЕ НЕИСПРАВНОСТЕЙ. 32

1. ВВЕДЕНИЕ.

Благодарим Вас за покупку цепной бензиновой пилы «НЕВА» (далее по тексту – пила), которая является одной из лучших и самых передовых цепных пил, которые могут производиться с помощью современных технологий. Прежде чем приступить к использованию этого изделия, внимательно прочтите это руководство и ознакомьтесь с обращением и правильным использованием этого изделия, чтобы использовать его с максимальной производительностью.

ПРЕДУПРЕЖДАЮЩИЕ ЗНАКИ И ИХ ЗНАЧЕНИЕ.

Знаки безопасности и сопровождающие их пояснения должны быть полностью понятны. Предупреждения сами по себе не устраняют риски и не могут заменить меры предосторожности.

Прочтите руководство по эксплуатации и следуйте всем предупреждениям и инструкциям по технике безопасности перед каждым использованием. См. соответствующий раздел в настоящем руководстве.

Прочтите руководство по эксплуатации перед работой

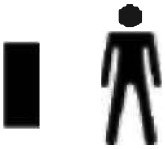

Удерживайте посторонних на безопасном расстоянии от цепной пилы, когда она используется.

Предупреждение: отдача

Во время работы держите пилу обеими руками.

Носите прочные защитные перчатки.

Избегайте запуска двигателя в помещении. Выхлопные газы содержат опасный угарный газ.

Используйте средства защиты головы, органов слуха и зрения.

Не используйте при дожде.

Следующие условные знаки нанесены на пиле. Для безопасной эксплуатации и технического обслуживания следует знать, что они означают.

Крышка топливного бака

Крышка емкости масла для цепи

Переключатель ВКЛ./ВЫКЛ.

Воздушная заслонка

Указание направления вращения регулировочной гайки масла для цепи:
«MIN» направление: уменьшение расхода масла
MAX» направление: увеличение расхода масла

Знаки регулировки карбюратора:

H Высокое положение иглы
L Низкое положение иглы
T Положение винта регулировки холостого хода

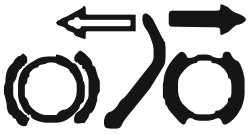

Знак тормоза цепи:
Стрелки показывают направление включения или выключения тормоза цепи. Для включения переместите направляющий рычаг вперед, для выключения потяните назад.

2. ПРЕДУПРЕЖДЕНИЕ О БЕЗОПАСНОСТИ.

Перед использованием пилы прочтите руководство по эксплуатации и действуйте соответственно.

ВНИМАНИЕ

Вы рискуете получить травму, если будете использовать пилу неправильно. Крайне важно, чтобы вы прочитали настоящее руководство по эксплуатации и следовали приведенным инструкциям.

ОБЩИЕ ИНСТРУКЦИИ ПО ТЕХНИКЕ БЕЗОПАСНОСТИ.

- Не позволяйте детям младше 18 лет или лицам, не ознакомленным с данным руководством, пользоваться цепной бензиновой пилой.
- Пила должна использоваться только обученным и опытным персоналом.
- Сохраните руководство по эксплуатации для дальнейшего использования.
- Не работайте с пилой, если вы устали, больны или находитесь под воздействием алкоголя, лекарств или наркотических веществ, которые могут оказывать негативное влияние на реакции работающего.
- Работайте с пилой только в том случае, если вы физически здоровы и сосредоточены.
- Соблюдайте все инструкции по технике безопасности и предупреждения.

ИНСТРУКЦИИ ПО ПРАВИЛЬНОМУ ИСПОЛЬЗОВАНИЮ СРЕДСТВ ИНДИВИДУАЛЬНОЙ ЗАЩИТЫ.

Работа с пилой требует особых мер в отношении средств защиты и одежды, предназначенных для защиты головы, рук, ступней, ног, органов зрения и слуха.

- Держите части тела на безопасном расстоянии от цепи.
- Носите облегающую одежду, которая не может попасть в движущиеся части.
- Всегда надевайте сертифицированную защитную каску при валке деревьев и удалении веток.
- Всегда надевайте защитные очки и/или защитную маску.
- Всегда надевайте надлежащие защитные перчатки для тяжелых условий эксплуатации.
- Используйте защитные наушники, чтобы не повредить органы слуха.
- Носите защитную одежду, включая прочную нескользящую обувь.
- Носите защитные приспособления для ног.

Инструкции по безопасному использованию пилы

ВНИМАНИЕ

Внимательно прочтите руководство по эксплуатации и ознакомьтесь с правильным использованием пилы перед ее первым использованием.

- Перед постановкой на хранение дайте двигателю остыть. Когда пила не используется, храните ее в сухом и закрытом месте, недоступном для детей.
- Используйте только оригинальные запасные части при обслуживании или ремонте пилы. Ремонт может выполняться только уполномоченными сервисными представителями.
- Избегайте опасных сред. Не используйте пилу при плохом освещении или во влажных местах. Не используйте ее под дождем. Не пилите вне зоны удобной досягаемости. Обеспечьте хорошую опору и равновесие.
- Осматривайте свою пилу перед работой. Обратите особое внимание на цепное полотно и цепь. Если какая-либо часть повреждена или изношена, отремонтируйте или замените ее перед эксплуатацией.
- Всегда крепко держите пилу обеими руками во время работы.
- Никто не должен находиться в пределах рабочей зоны пилы.
- Когда пила не используется, кладите ее так, чтобы отсутствовал риск получения травмы.
- Выключите устройство, дождитесь полной остановки цепи и отсоедините свечу зажигания перед установкой, обслуживанием, очисткой, транспортировкой или постановкой на хранение.
- Всегда используйте кожух для цепи при транспортировке пилы.
- Крепко держите пилу при запуске. Цепь и полотно должны быть свободны.
- Перед началом работы убедитесь, что Вы устойчиво стоите на ногах.
- Никогда не пилите кончиком полотна – пила может отскочить (из-за «отдачи»).
- Не используйте пилу вблизи горючих газов или пыли в связи с опасностью взрыва.
- При использовании пилы всегда проверяйте, установлены ли все ручки и защитные кожухи. Перед использованием убедитесь, что все винты и гайки должным образом затянуты.
- Используйте пилу только после того, как она правильно и полностью собрана.
- Немедленно выключите пилу, если заметите какие-либо изменения в ее работе.
- Всегда имейте под рукой аптечку на случай несчастных случаев.
- Если цепь соприкасается с землей, камнями, гвоздями или другими посторонними предметами, немедленно остановите пилу и проверьте цепь и полотно.
- Никогда не оставляйте пилу без присмотра.
- Следите за тем, чтобы масло для цепи не попало в почву или сточные воды. Всегда ставьте пилу на то, что будет впитывать масло, капающее с полотна или цепи.
- Остановите двигатель и отсоедините свечу зажигания, если пила застряла.
- Никогда не снимайте какие-либо компоненты пилы и никогда не используйте поврежденную или некомплектную пилу. Никогда не модифицируйте какие-либо компоненты пилы.
- Не используйте пилу для каких-либо работ, кроме тех, для которых она предназначена.

ВНИМАНИЕ

Бензин и его пары легко воспламеняются. Всегда глушите двигатель перед заправкой. Не курите и не разжигайте огонь во время заправки. Вытирайте пролитое топливо. Заправляйте пилу в хорошо проветриваемом помещении и никогда не делайте этого в закрытых помещениях. Запускайте двигатель вдали от места заправки. Убедитесь, что крышка бака завинчена должным образом. Перед запуском верните пилу в нормальное рабочее положение.

ОСТОРОЖНО

Выхлопные газы ядовиты и вызывают удушье. Вдыхание может быть смертельным. Не запускайте двигатель в закрытых или плохо проветриваемых помещениях.

- Если цепь зажата или заблокирована препятствиями, немедленно выключите двигатель и осмотрите пилу на наличие повреждений.
- Обратите внимание: если пила повреждена, ремонт и обслуживание должны выполняться только специализированными дилерами и представителями по обслуживанию.

Предупреждение (опасность «отдачи»)

ПРЕДУПРЕЖДЕНИЕ

При работающем двигателе может возникнуть отдача, когда передняя часть или конец направляющего полотна касается предмета или когда древесина смыкается и защемляет пилящую цепь в пропиле. Зажатие пилящей цепи в верхней части направляющего полотна может привести к резкому отталкиванию его назад к оператору. Это может привести к тому, что оператор потеряет контроль над пилой, что, в свою очередь, может привести к тому, что пила будет отброшена вверх на большой скорости к человеку, держащему ее. Это может вызвать серьезную травму. Не полагайтесь исключительно на защитные устройства, предусмотренные в Вашей пиле.

Вы должны предпринять несколько шагов, чтобы избежать несчастных случаев или травм при ее эксплуатации:

- Имея общее представление об отдаче, Вы можете уменьшить или устранить элемент неожиданности. Внезапность способствует несчастным случаям.
- Крепко держите пилу обеими руками, правой рукой за заднюю рукоятку, а левой рукой за переднюю рукоятку при работающем двигателе. Крепко обхватите рукоятки пилы большими и указательными пальцами. Крепкий захват поможет уменьшить отдачу и сохранить контроль над пилой.
- Убедитесь, что участок, на котором Вы пилите, свободен от препятствий. Не допускайте соприкосновения концевой части направляющего полотна с бревном, веткой или любым другим препятствием, о которое можно удариться во время работы с пилой.

- Не пилите вне зоны удобной досягаемости и выше уровня плеч.
- Следуйте инструкциям производителя по заточке и обслуживанию пилящей цепи.
- Используйте только запасные полотна и цепи, указанные производителем или эквивалентные им.
- Если возможно, используйте подставку для бревен при их пилении.
- Всегда следите за положением конца полотна относительно других объектов.
- Пилите на высоких оборотах двигателя. Никогда не запускайте пилу, если цепь опирается на какой-либо объект.
- Пробивные пропилы концом полотна могут выполняться только обученными и опытными операторами.

ИНСТРУКЦИИ ПО БЕЗОПАСНЫМ МЕТОДАМ РАБОТЫ.

- Всегда сохраняйте нормальное положение тела при работе с пилой. Всегда сохраняйте равновесие.
- Не работайте, наклонив корпус вперед.
- Не работайте на лестницах, строительных лесах, стенах или деревьях.
- Не используйте пилу выше уровня плеч.
- Не пилите пластик или другие материалы. Эта пила предназначена только для пиления дерева.
- Убедитесь, что древесина не скручивается во время резки.
- Никогда не забирайтесь на дерево, чтобы срезать ветки.
- Следите за расщеплением древесины. Во время пиления вы можете получить травму от разлетающихся щепок.
- Не используйте пилу в качестве рычага или для перемещения дерева.
- Пилите только нижней частью пилы. Пила будет отталкиваться к Вам, если вы попытаетесь пилить верхней частью пилы.
- Убедитесь, что на древесине нет камней, гвоздей и других посторонних предметов.
- Начинающие пользователи должны пройти практическое обучение правильному использованию пилы и необходимого защитного оборудования у опытного оператора.
- Следите за тем, чтобы работающая пила не касалась земли или проволочных ограждений. Не режьте тонкую древесину или древесину, которая уже распилена на мелкие куски.
- Не используйте пилу в качестве рычага для подъема или перемещения предметов.
- Не крепите к пиле инструменты или принадлежности, не указанные производителем пилы.

ВНИМАНИЕ

Средства обеспечения безопасности предназначены для защиты Вас от травм, и их нельзя изменять или обходить.

3. ТЕХНИЧЕСКИЕ ХАРАКТЕРИСТИКИ.

Таблица 1

Модель	CSB58 PRO
Тип двигателя	двухтактный, с воздушным охлаждением
Объем двигателя, $см^3$	45
Номинальная выходная мощность, Вт	2400
Максимальная скорость двигателя, $мин^{-1}$	11000
Скорость двигателя (частота вращения) на холостом ходу, $мин^{-1}$	3400
Размер направляющей шины, дюйм	18
Шаг цепи, дюйм	0,325
Емкость топливного бака, мл	550
Емкость масляного бака, мл	260
Пропорция смешивания топлива	25:1

4. СБОРКА ЦЕПНОЙ ПИЛЫ.

ВНИМАНИЕ

Цепь пилы имеет очень острые края. Всегда используйте защитные перчатки при сборке цепи.

В комплект поставки пилы входят следующие элементы, как показано на рисунке 1:

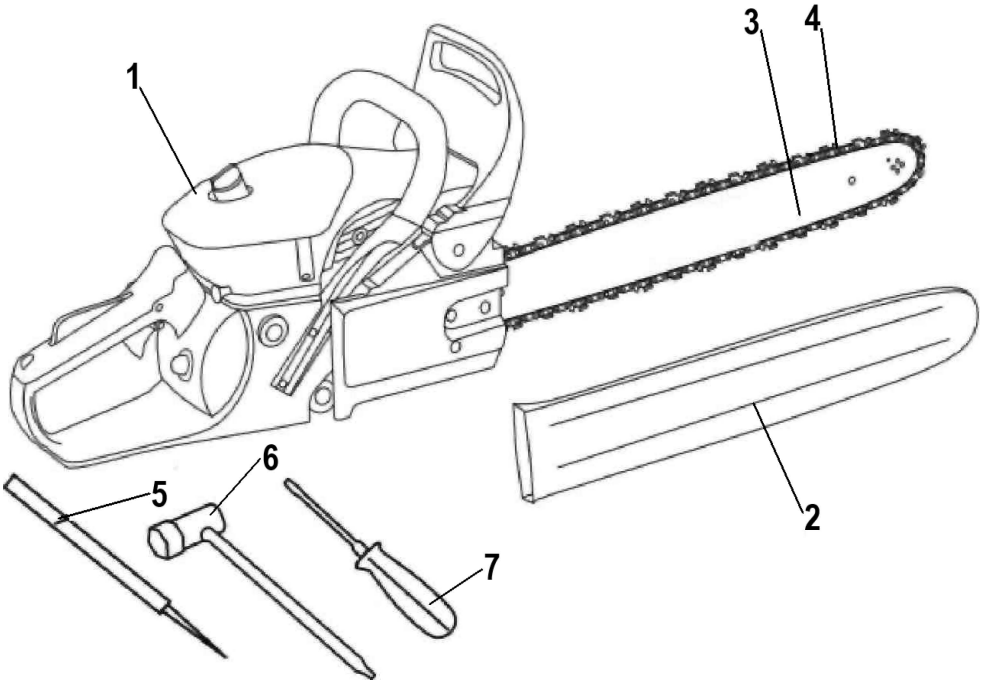

Рисунок 1

1. Двигатель
2. Защита полотна
3. Направляющее полотно
4. Цепь пилы
5. Напильник для цепи
6. Универсальный инструмент
7. Отвертка для регулировки карбюратора

Соберите направляющее полотно и цепь на силовом агрегате следующим образом:

1. Убедитесь, что провод свечи зажигания отсоединен, держите его на безопасном расстоянии от свечи зажигания.
2. Поместите пилу на устойчивую поверхность.
3. Потяните защитный кожух к передней рукоятке, чтобы убедиться, что цепной тормоз не включен (рис.2).

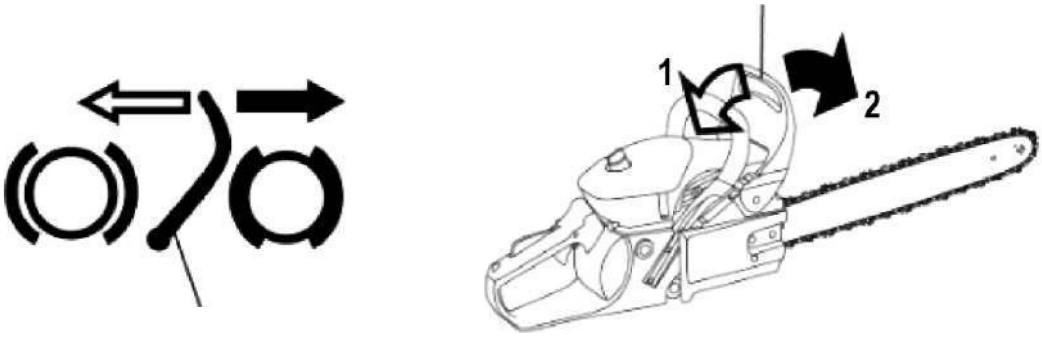

Рисунок 2

1-цепной тормоз выключен (рабочее положение); 2-цепной тормоз включен

4. Ослабьте гайки (рис.3а) и снимите крышку цепи (рис.3б).

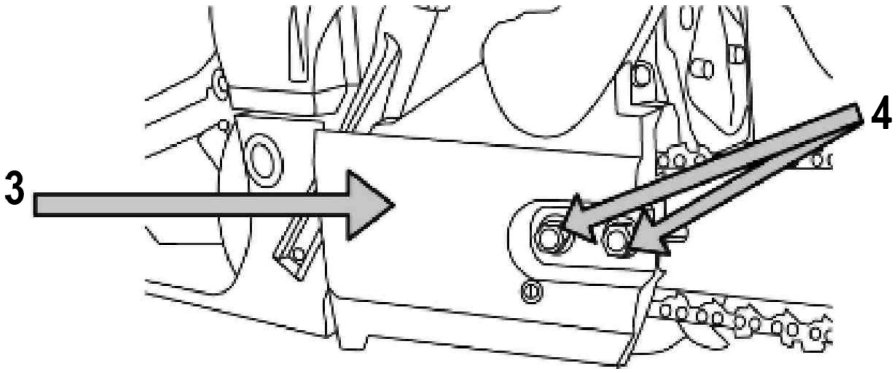

Рисунок 3а

3-крышка цепи; 4-гайки

5. Установите входящий в комплект захват на силовой блок (рис.4), если он не установлен заранее.
6. Наденьте цепь на звездочку (рис.5) и, надев цепь на направляющее полотно, установите направляющее полотно на силовой блок (рис.6).

ПРИМЕЧАНИЕ

Обратите внимание на правильное направление цепи. Режущие зубья на верхней стороне полотна должны быть направлены вперед (рис.7).

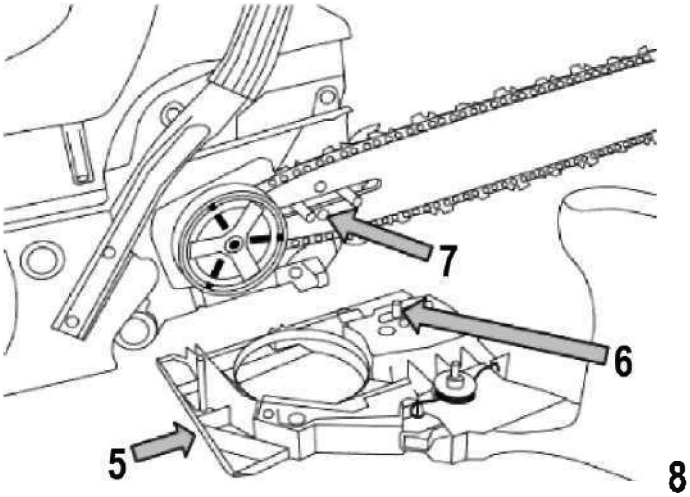

Рисунок 3б

5-крышка цепи; 6-ось натяжителя;
7-нижнее отверстие

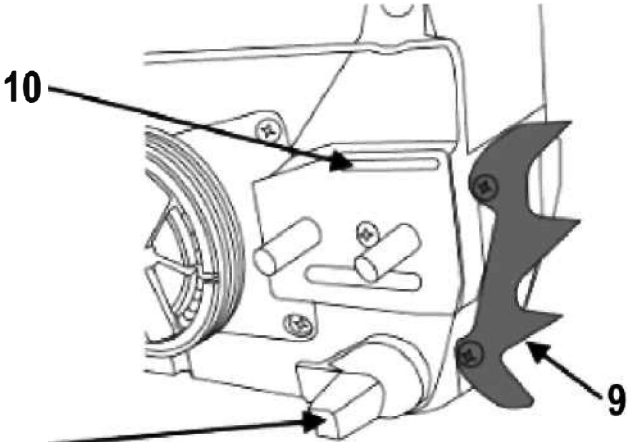

Рисунок 4

8-болт фиксации цепи; 9-захват;
10-отверстие для смазки

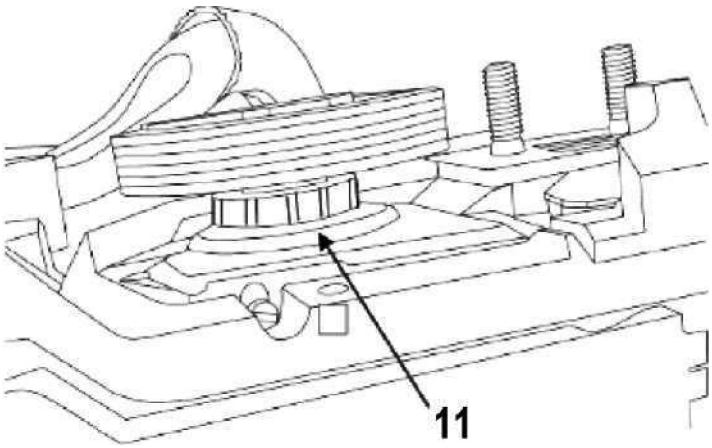

Рисунок 5 - 11-звездочка

7. Отрегулируйте положение винта натяжителя цепи на крышке цепи относительно нижнего отверстия направляющего полотна (рис.3б). При необходимости отрегулируйте винт натяжителя так, чтобы ось натяжителя села в нижнее отверстие полотна.
8. Установите крышку цепи на силовой блок и затяните гайки (рис.3а) вручную.

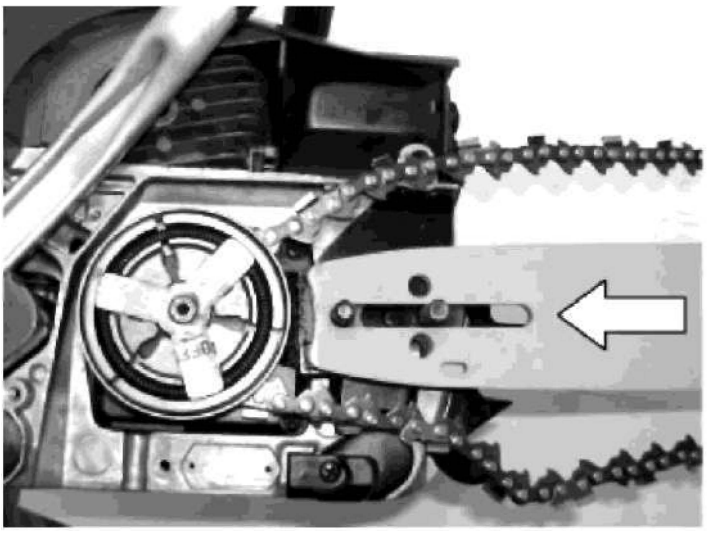

Рисунок 6

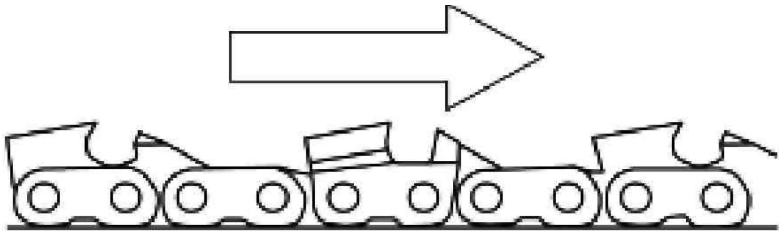

Рисунок 7

9. Убедитесь, что все звенья цепи правильно сели в канавку полотна и что цепь правильно установлена на ведущей звездочке.
10. Удерживая направляющее полотно, отрегулируйте натяжение цепи, поворачивая винт натяжителя, пока звенья цепи не коснутся нижней стороны направляющего полотна (рис.8). Цепь должна быть натянута так, чтобы ее можно было приподнять примерно на 3 мм посередине полотна (рис.8).

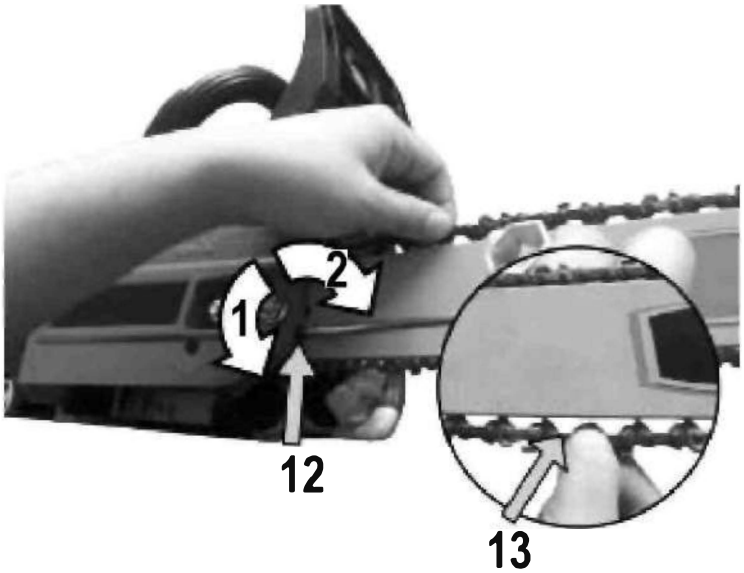

Рисунок 8
1-отпустить; 2-затянуть; 12-винт натяжителя; 13-зазор 3 мм

11. Надежно затяните гайки крышки цепи (12-15 Нм). Проверьте цепь на плавность вращения и надлежащее натяжение, перемещая ее вручную.
12. При необходимости отрегулируйте натяжение цепи, сначала немного ослабив гайки крышки цепи, а затем снова отрегулировав натяжение цепи, поворачивая винт натяжителя. Плотно затяните гайки крышки цепи.

ПРИМЕЧАНИЕ

Новая цепь будет удлиняться в начале использования. Часто проверяйте и регулируйте натяжение, так как ослабленная цепь может легко сойти с направляющего полотна или вызвать быстрый износ самой цепи и направляющего полотна.

Натяжение цепи существенно влияет на срок службы цепной пилы, поэтому его необходимо регулярно проверять. Когда цепь прогреется до рабочей температуры, она немного удлинится и, возможно, потребуется повторное натяжение.

5. ЗАПРАВКА ТОПЛИВОМ.

1. Бензиновая пила оснащена двухтактным двигателем, для которого требуется предварительное смешивание моторного масла для двухтактных двигателей с бензином. Тщательно перемешайте оба компонента (согласно соотношению топлива и масла) в отдельной емкости. Всегда готовьте топливную смесь и заправляйте пилу на открытом воздухе в хорошо проветриваемом помещении.
2. Используйте высокоэффективное масло для двухтактных двигателей и неэтилированный бензин (октановое число 95).
3. Соотношение топливной смеси для обычного масла для двухтактных двигателей – 1:25 (4%), т.е. 40 мл масла на 1 литр бензина.
4. Всегда глушите двигатель перед заправкой. Не курите и не разжигайте огонь во время заправки.
5. Вытрите пролитое топливо. Запустите двигатель вдали от места, где он был заправлен. Убедитесь, что крышка бака плотно закрыта. Перед запуском установите бензопилу в нормальное рабочее положение.

6. МАСЛО ДЛЯ ЦЕПИ.

Запрещается эксплуатировать пилу без масла для цепи, так как это может привести к повреждению цепи, полотна и двигателя. Претензии по гарантии не принимаются, если повреждение произошло из-за эксплуатации пилы без цепного масла.

В качестве смазки для цепей можно использовать моторное масло марки SAE 10W-30.

ПРИМЕЧАНИЕ

Не используйте отработанное или переработанное масло, которое может повредить масляный насос.

Залейте примерно 260 мл масла для цепи в масляный бачок с помощью воронки и надежно заверните крышку.

Удаляйте масло для цепи из масляного бачка, если пила не используется в течение длительного времени.

Перед транспортировкой пилы необходимо полностью освободить масляный бачок.

После использования установите пилу горизонтально на впитывающую поверхность.

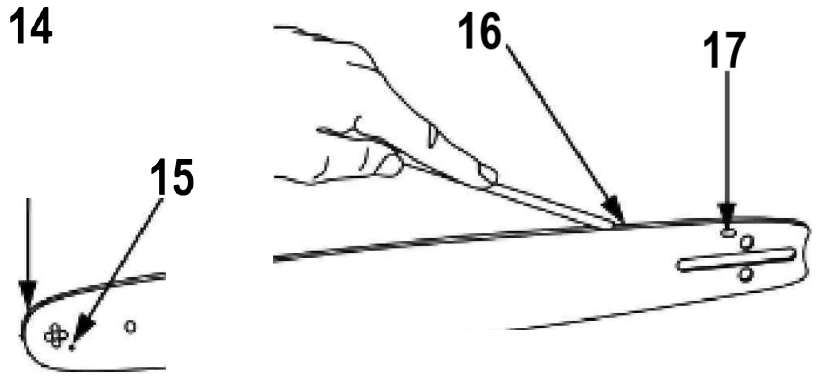

Рисунок 9

14-ведущая звездочка; 15-отверстие для смазки; 16-канавка; 17-отверстие для смазки

7. ПЕРЕД ИСПОЛЬЗОВАНИЕМ БЕНЗИНОВОЙ ПИЛЫ.

- Прежде чем приступить к работе, прочтите раздел «ПРЕДУПРЕЖДЕНИЕ О БЕЗОПАСНОСТИ».
- Всегда соблюдайте процедуры и рекомендации по технике безопасности.
- Перед началом работы проверьте пилу на отсутствие повреждений.
- Убедитесь, что натяжение цепи правильное. Если цепь слишком ослаблена, она может соскочить во время работы и привести к травмам. Цепь должна быть немедленно заменена, если она повреждена. Длина режущих зубьев должна быть не менее 4 мм.
- Каждый раз перед использованием пилы проверяйте остроту цепи. Заточка цепи требует опыта и специальных знаний, поэтому рекомендуется проводить заточку в специализированной мастерской или использовать новую цепь.
- Рекомендуется сначала потренироваться распиливать более легкие бревна меньшего размера. Это помогает привыкнуть к работе с бензопилой.

8. ПРЕДОХРАНИТЕЛЬНЫЕ УСТРОЙСТВА НА БЕНЗИНОВОЙ ПИЛЕ

ЦЕПНОЙ ТОРМОЗ

Пила оснащена механическим цепным тормозом. В случае отдачи рычаг тормоза цепи (рис.10 поз.1) активируется тыльной стороной руки оператора, и движение цепи пилы прекращается. Двигатель будет продолжать работать до тех пор, пока он не будет выключен.

Немедленно отпустите рычаг газа, как только сработает цепной тормоз.

Как можно скорее выключите двигатель, если включен цепной тормоз, чтобы предотвратить перегрев сцепления.

Цепной тормоз активируется только при правильном управлении пилой.

Перед запуском пилы всегда проверяйте, чтобы рычажок цепного тормоза был зафиксирован в рабочем положении (рис.2).

ОСТОРОЖНО

Двигатель должен быть выключен перед тем, как отпустить цепной тормоз.

Чтобы отпустить цепной тормоз, потяните передний предохранительный рычаг к передней рукоятке, пока не услышите щелчок.

Перед каждым использованием проверяйте работу цепного тормоза, запустив пилу на полном газу на 1-2 секунды и сдвинув передний предохранительный рычаг вперед. Цепь должна немедленно остановиться при работе двигателя на полных оборотах. Если цепь медленно останавливается или не останавливается, перед использованием пилы замените или отремонтируйте тормозную ленту и барабан сцепления.

Очень важно проверять исправность цепного тормоза перед каждым использованием, а также, чтобы цепь была заточена. Удаление предохранительных устройств, ненадлежащее техническое обслуживание или неправильная замена направляющего полотна или цепи могут увеличить риск серьезных травм из-за отдачи.

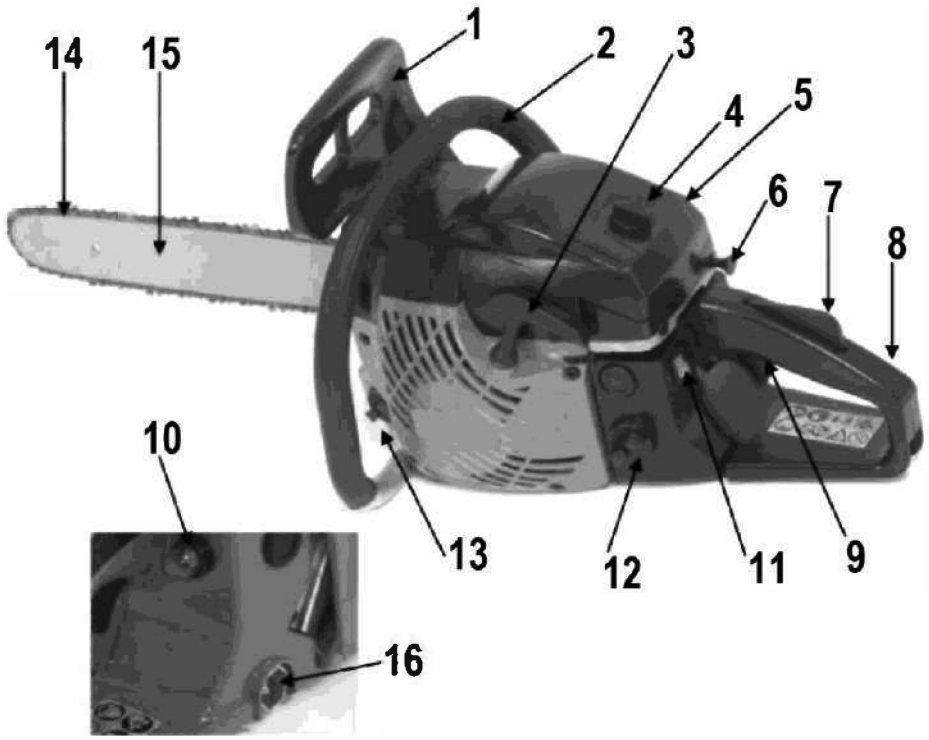

Рисунок 10

1. Рычаг тормоза
2. Передняя ручка
3. Ручной стартер
4. Ручка воздушного фильтра
5. Крышка воздушного фильтра
6. Ручка воздушной заслонки
7. Блокировка дроссельной заслонки
8. Задняя ручка
9. Рычаг дроссельной заслонки
10. Пусковая «груша»
11. Переключатель вкл./выкл.
12. Крышка бензобака
13. Крышка бачка масла для цепи
14. Цепь
15. Направляющее полотно
16. Универсальный инструмент

БОЛТ ФИКСАЦИИ ЦЕПИ

Цепная пила оснащена болтом фиксации цепи (рис.4). Если цепь оборвется во время работы пилы, этот болт зацепит свободный конец цепи и, таким образом, предотвратит травму руки оператора.

Делайте регулярные перерывы.

После использования всегда ставьте пилу горизонтально, чтобы масло не вытекало из бачка для смазки цепи.

Всегда используйте кожух для цепи при транспортировке пилы.

Не допускайте контакта цепи с землей.

9. ЗАПУСК ДВИГАТЕЛЯ.

ЗАПУСК ХОЛОДНОГО ДВИГАТЕЛЯ.

1. Заполните баки топливом (рис.10 поз.12) и маслом для цепи (рис.10 поз.13) соответственно и надежно затяните крышки.
2. Убедитесь, что рычаг тормоза (рис.10 поз.1) полностью сдвинут вперед по направлению к цепи во включенное положение.
3. Переведите переключатель **вкл./выкл.** (рис.10 поз.11) вверх в положение **(I)**.
4. Вытяните ручку воздушной заслонки (рис.10 поз.6) и установите ее в закрытое положение.
5. Медленно нажмите на пусковую «грушу» 5-10 раз (рис.10 поз.10).
6. Крепко удерживая пилу на земле (рис.11), трижды полностью вытяните шнур ручного стартера (рис.10 поз.3). Двигатель должен запуститься.

ВНИМАНИЕ

Держитесь подальше от цепи пилы, так как она начнет двигаться при запуске двигателя.

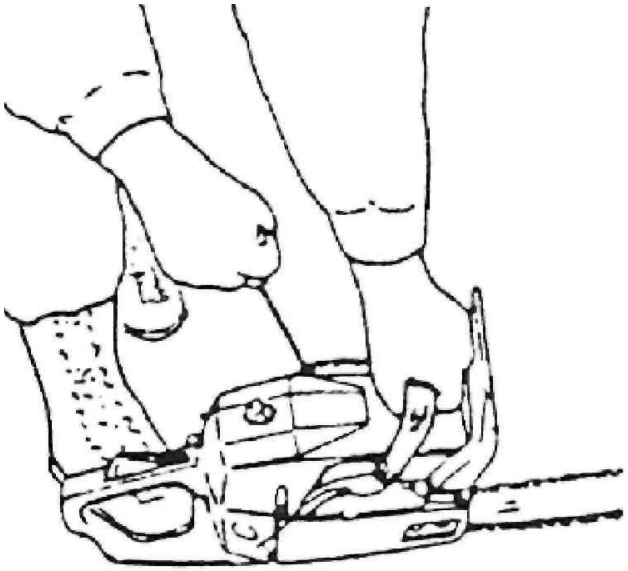

Рисунок 11

7. Удерживая кнопку блокировки дроссельной заслонки (рис.10 поз.7), нажмите на рычаг дроссельной заслонки (рис.10 поз.9), чтобы отключить ее. Если двигатель заглох или не запустился, несколько раз потяните шнур ручного стартера (рис.10 поз.3), пока двигатель не запустится.
8. Освободите рычаг тормоза (рис.10 поз.1), потянув его назад и установив в положение «выключено».
9. Дайте двигателю прогреться в течение нескольких секунд.
10. Удерживая кнопку блокировки дроссельной заслонки (рис.10 поз.7), нажмите рычаг дроссельной заслонки (рис.10 поз.9), чтобы увеличить обороты двигателя.

ПРИМЕЧАНИЕ

Когда двигатель запущен, цепь будет вращаться до тех пор, пока не будет отпущена кнопка блокировки дроссельной заслонки, после чего двигатель будет работать на холостом ходу, и цепь перестанет вращаться.

ЗАПУСК ТЕПЛОГО ДВИГАТЕЛЯ.

Действуйте так же, как при запуске холодного двигателя, но с нажатой ручкой воздушной заслонки, т.е. в рабочем положении.

ВЫКЛЮЧЕНИЕ ДВИГАТЕЛЯ.

1. Отпустите рычаг управления дроссельной заслонкой, чтобы двигатель поработал несколько минут на холостом ходу.
2. Чтобы остановить двигатель, переведите переключатель **вкл./выкл.** в положение **(0)**.

10. ПРОВЕРКА ПОДАЧИ МАСЛА.

- После запуска двигателя включите цепь на средней скорости и проверьте, разбрызгивается ли цепное масло (рис.12).

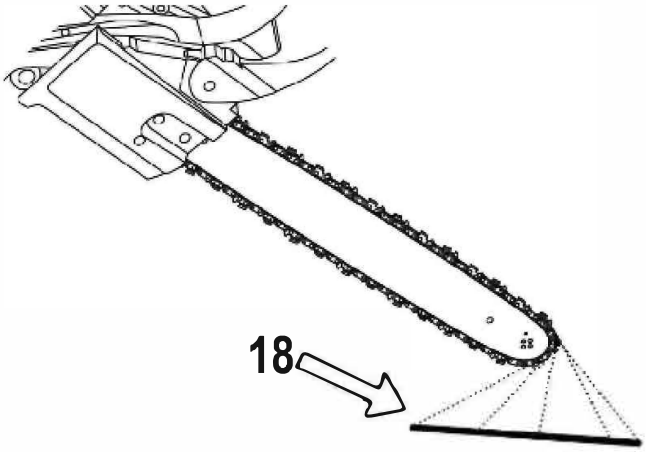

Рисунок 12
18-разброс масла от цепи

- Сначала выключите двигатель, подождите, пока цепь остановится, а затем отсоедините провод свечи зажигания перед регулировкой подачи масла для цепи.
- Расход цепного масла можно изменить, отрегулировав винт в отверстии в нижней части стороны сцепления (рис.13). Отрегулируйте в соответствии с вашими условиями работы.

ПРИМЕЧАНИЕ

Масляный бачок должен стать почти пустым к моменту, когда израсходуется все топливо. Обязательно заполняйте масляный бачок каждый раз при заправке бензопилы.

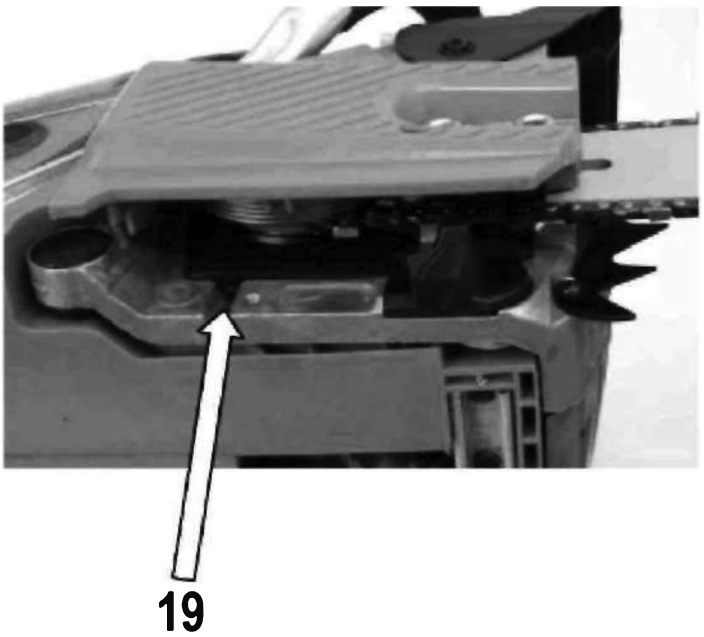

Рисунок 13

11. РЕГУЛИРОВКА КАРБЮРАТОРА.

- Карбюратор цепной пилы отрегулирован на заводе, но может потребоваться более точная регулировка из-за изменения условий эксплуатации.
- Перед регулировкой карбюратора убедитесь, что у вас есть чистые воздушные/топливные фильтры и свежая топливная смесь.

ПРИМЕЧАНИЕ

Обязательно регулируйте карбюратор с установленной на пилу цепью.

При регулировке выполните следующие действия (рис.14):

1. Остановите двигатель и ввинтите обе иглы H и L по часовой стрелке до упора. Не прикладывайте избыточного усилия.
2. Установите иглы на число оборотов, как указано ниже:
   – игла H: $1_{3/8}$оборота
   – игла L: $1_{1/4}$ оборота
3. Запустите двигатель и дайте ему прогреться с наполовину открытой дроссельной заслонкой.
4. Медленно поверните иглу L по часовой стрелке, чтобы найти положение, при котором обороты холостого хода максимальны, затем поверните иглу L назад на четверть (1/4) оборота против часовой стрелки.
5. Поворачивайте регулировочный винт холостого хода T против часовой стрелки до тех пор, пока цепь пилы не перестанет вращаться. Если скорость холостого хода слишком низкая, поверните винт по часовой стрелке.
6. Сделайте пробный пропил и отрегулируйте иглу H для лучшей мощности резания, а не для максимальной скорости.

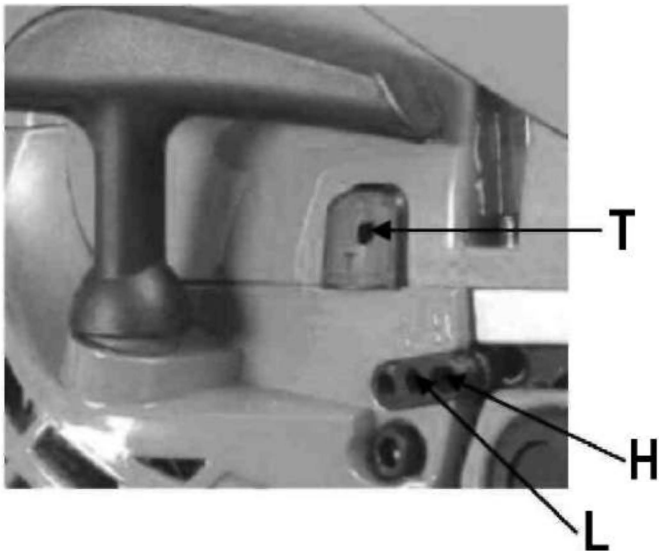

Рисунок 14

L = игла L; H = игла H; T = винт регулировки холостого хода

12. ИНСТРУКЦИЯ ПО ПРАВИЛЬНОМУ ИСПОЛЬЗОВАНИЮ ПИЛЫ.

УДАЛЕНИЕ ВЕТВЕЙ (рис.15).

- Убедитесь, что вы стоите правильно.
- Сделайте глубокий пропил снизу на ветке примерно в 15 см от ствола.
- Теперь отпилите ветку сверху примерно на 5 см дальше от нижнего пропила, пока ветка не упадет.
- Чтобы удалить оставшийся кусок ветки, отрежьте снизу примерно 1/3 оставшейся ветви близко к стволу.
- Пилите ветку сверху до тех пор, пока она не будет полностью удалена.

ВНИМАНИЕ

Не спиливайте свободно висящие ветки снизу.

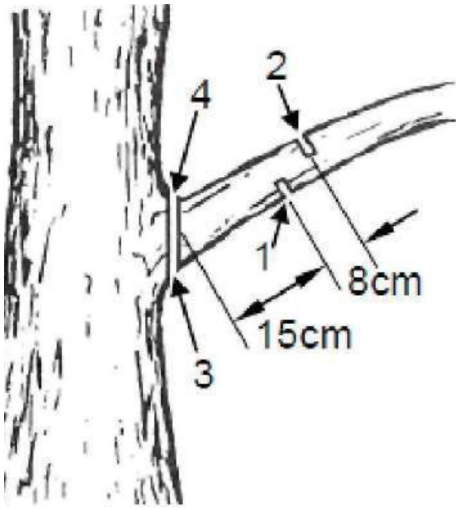

Рисунок 15

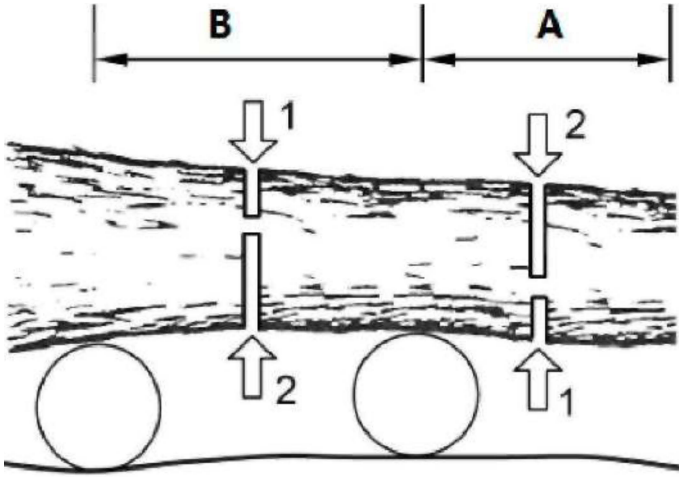

Рисунок 16

ВАЛКА ДЕРЕВА (рис.17).

- Убедитесь, что в зоне вырубки никого нет, минимальное расстояние: 2 длины дерева.
- Убедитесь, что никто не может быть задет падающим деревом или ветвями.
- Убедитесь, что есть путь эвакуации, как показано на рисунке 20.
- Очистите территорию вокруг дерева, обеспечив хорошую опору и путь для отхода во время валки.
- Держите рабочую зону свободной от любых предметов.
- Во время валки всегда стойте сбоку от дерева (**не спереди!**).
- Определите направление валки дерева, принимая во внимание ветер, наклон дерева, расположение тяжелых ветвей, легкость работы после валки и другие факторы. Валочный пропил делается на стороне ствола, противоположной направлению валки.
- Сначала сделайте горизонтальный пропил на 1/3 диаметра ствола в предполагаемом месте на стороне ствола по направлению валки (рис.17 поз.1).
- Теперь сделайте второй пропил сверху под углом 45 градусов относительно первого пропила (рис.17 поз.2).
- Теперь сделайте валочный пропил точно напротив валочного надреза. Валочный пропил должен проходить горизонтально и на уровне немного выше низа первого надреза (рис.17 поз.3).
- Не прорезайте дерево полностью. Оставьте около 1/10 диаметра ствола.
- Вставьте клинья в валочный пропил, чтобы дерево упало (рис.17 поз.4). Обратите внимание на направление падения дерева (рис.17 поз.5).

ВНИМАНИЕ

При валке дерева обязательно предупредите соседей об опасности.

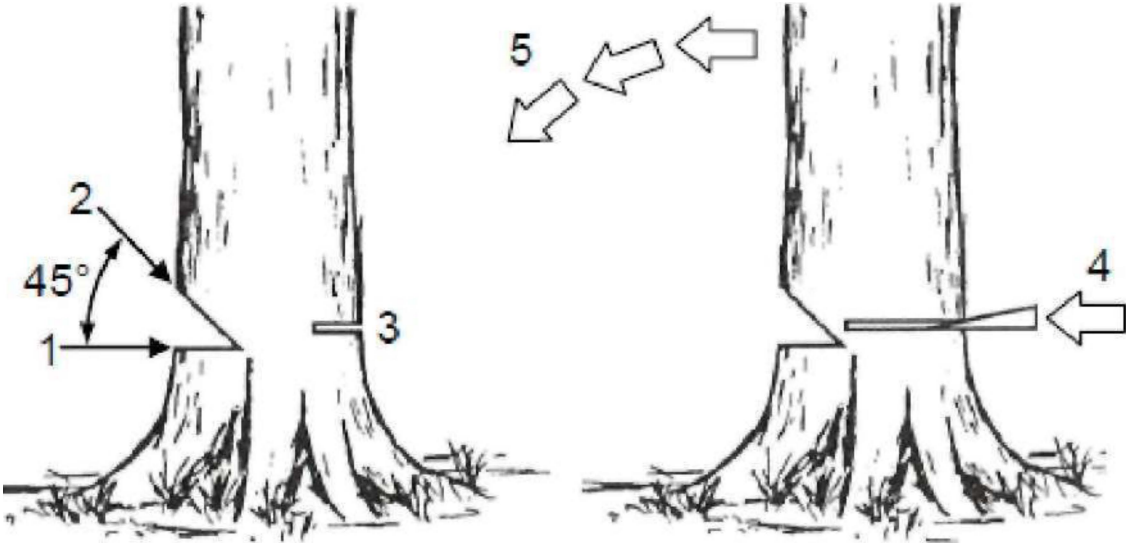

Рисунок 17

1-валочный надрез; 2-валочный надрез; 3-валочный пропил; 4-клин; 5-направление валки

ПИЛЕНИЕ ЛЕЖАЩЕГО НА ЗЕМЛЕ БРЕВНА (рис.18).

Распилите бревно наполовину, затем переверните бревно и отпилите его с противоположной стороны.

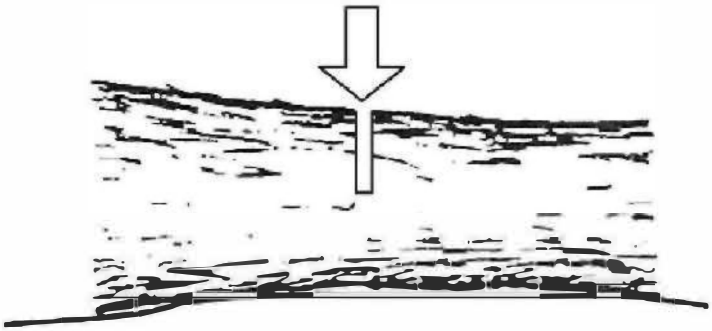

Рисунок 18

ПИЛЕНИЕ БРЕВНА, ЛЕЖАЩЕГО НА ВОЗВЫШЕНИИ (рис.16).

- При пилении в зоне **А** подпилите нижнюю треть и закончите распиливанием сверху вниз. При распиливании в зоне **В** отпилите верхнюю треть и закончите распиливанием снизу.
- Эта техника должна быть соблюдена, чтобы предотвратить заедание цепного полотна. Если пила застряла, немедленно выключите ее. Используйте клинья, чтобы освободить полотно.

ОБРЕЗАНИЕ ВЕТВЕЙ УПАВШЕГО ДЕРЕВА (рис.19).

- Перед началом работы проверьте направление изгибающей силы внутри распиливаемого бревна. Затем сделайте первоначальный пропил с отогнутой стороны (рис.19 поз.1) и закончите отпиливанием с противоположной стороны (рис.19 поз.2). Всегда заканчивайте пиление со стороны, противоположной направлению изгиба, чтобы предотвратить защемление направляющего полотна в пропиле.

ПРЕДУПРЕЖДЕНИЕ

При отпиливании ветки, находящейся под напряжением, следите за пружинным возвратом, чтобы Вас не ударило, когда напряжение в древесных волокнах ослабнет.

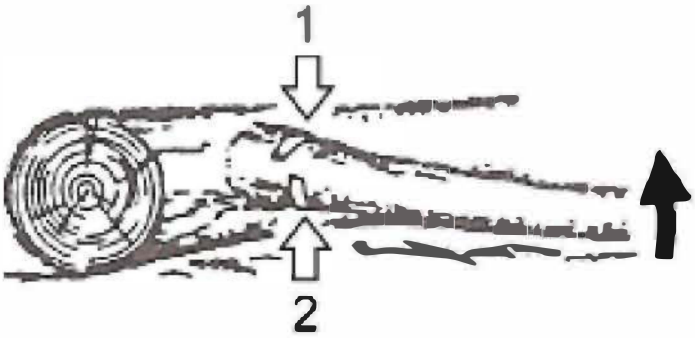

Рисунок 19

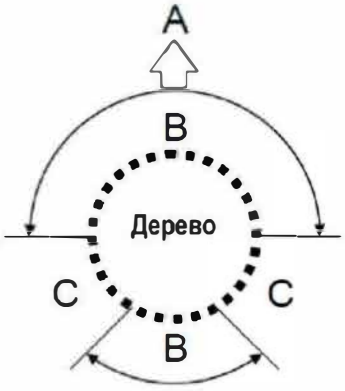

Рисунок 20

А - направление валки; В - опасная зона; С – зона отхода

13. ТЕХНИЧЕСКОЕ ОБСЛУЖИВАНИЕ И ОЧИСТКА.

Чтобы поддерживать пилу в надлежащем рабочем состоянии, регулярно выполняйте операции по техническому обслуживанию и проверке, описанные в данном руководстве. Поручите все операции по техническому обслуживанию, кроме пунктов, перечисленных в Руководстве по эксплуатации, дилеру. Ремонт и обслуживание должны выполняться только уполномоченными дилерами и сервисными представителями.

Перед очисткой, осмотром или ремонтом пилы убедитесь, что двигатель остановлен и остыл. Выключите и отсоедините свечу зажигания, чтобы предотвратить случайный запуск во время технического обслуживания и очистки.

ВНИМАНИЕ

Металлические детали двигателя остаются нагретыми до высокой температуры сразу после остановки двигателя.

ТЕХНИЧЕСКОЕ ОБСЛУЖИВАНИЕ ПОСЛЕ КАЖДОГО ИСПОЛЬЗОВАНИЯ.

Проверяйте все детали пилы на предмет износа после каждого использования, особенно цепь, полотно и звездочку.

Воздушный фильтр.

Регулярно очищайте воздушный фильтр. Открутите ручку воздушного фильтра (рис.10 поз.4), снимите крышку воздушного фильтра (рис.10 поз.5) и снимите фильтр (рис.21). Пыль с поверхности фильтра можно удалить, постукивая углом фильтра о твердую поверхность. Чтобы очистить сетку от грязи, разделите фильтр на две части и очистите щеткой в бензине. При использовании сжатого воздуха продуйте изнутри. Не забудьте надеть защитные очки. Чтобы собрать части фильтра, нажмите на обод до щелчка. *Обратите внимание:* при установке фильтра убедитесь, что канавки на краю фильтра правильно совмещены с впускным отверстием на цилиндре. Установите новый фильтр, если старый поврежден.

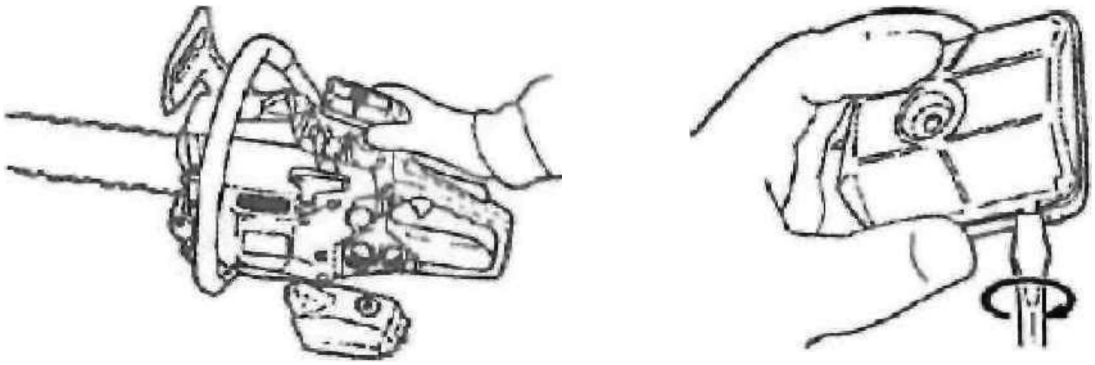

Рисунок 21

Отверстие для смазки.

Разберите направляющее полотно и проверьте отверстие для смазки на предмет засорения (рис.4).

Направляющее полотно.

Когда направляющее полотно разобрано, удалите опилки из канавки полотна и отверстия для смазки. Смажьте ведущую звездочку через отверстие для смазки на конце полотна (рис.9).

Цепь.

Снимите цепь и очистите ее, если она грязная, т.е. залеплена смолой. Поместите цепь в емкость с очистителем цепи. После этого очистите цепь чистой водой. Если цепь не будет использоваться снова сразу, ее необходимо обработать маслом или специальным антикоррозийным спреем.

После установки цепи убедитесь, что ее натяжение правильное. Если цепь слишком ослаблена, она может соскочить во время использования и привести к травмам. Цепь должна быть немедленно заменена, если она повреждена. Режущие зубья должны иметь длину не менее 4 мм.

Уровень масла и смазка.

Проверяйте уровень масла и смазки после каждого использования. Недостаточное количество масла и смазки приводит к повреждению цепи, полотна и двигателя.

Общие требования.

Проверьте наличие утечек топлива, ослабленных креплений и повреждений основных деталей, особенно шарниров рукоятки и крепления направляющего полотна. Если обнаружено какое-либо повреждение, обязательно устраните его, прежде чем снова использовать пилу.

ПЕРИОДИЧЕСКОЕ ОБСЛУЖИВАНИЕ.

Ребра цилиндра.

ПРИМЕЧАНИЕ

Закройте воздухозаборное отверстие при очистке ребер цилиндра. Забивание пыли между ребрами цилиндра приведет к перегреву двигателя. Периодически проверяйте и очищайте ребра цилиндра после снятия воздушного фильтра и крышки цилиндра (рис.22). При повторном закреплении крышки цилиндра убедитесь, что провода переключателя и втулки установлены правильно.

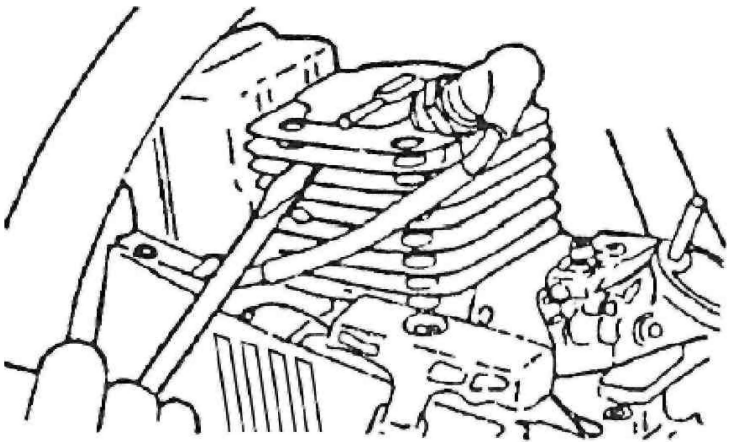

Рисунок 22

Топливный фильтр.

Заменяйте каждые 12 месяцев.

a) Используя проволочный крюк, выньте фильтр из заправочного патрубка топливного бака (рис.10 поз.12).
b) Разберите фильтр и промойте его бензином или при необходимости замените новым.

ПРИМЕЧАНИЕ

После снятия фильтра и при его сборке следите за тем, чтобы волокна фильтра или грязь не попали во всасывающую трубу.

Глушитель.

Со временем глушитель может засориться отложениями, и его необходимо снимать для очистки или замены.

Бачок масла для цепи.

С помощью проволочного крючка выньте масляный фильтр через маслоналивное отверстие (рис.10 поз.13) и промойте в бензине. Помещая фильтр обратно в резервуар, убедитесь, что он расположен в переднем правом углу. Также очистите бачок от грязи.

Свеча зажигания.

Проверяйте каждые 12 месяцев или при возникновении проблем с запуском. Когда двигатель холодный, снимите колпачок свечи зажигания и выкрутите свечу зажигания с помощью подходящего свечного ключа. Очистите электроды проволочной щеткой и при необходимости восстановите зазор до 0,65 мм (рис.23). Если электроды чрезмерно загрязнены или изношены, замените такую свечу эквивалентной новой свечой

зажигания (например, ВМ6А). Чрезмерное загрязнение может быть вызвано:

c) слишком высоким соотношением/низким качеством масла для 2х-тактных двигателей;
d) засорением воздушного фильтра.

Замените свечу зажигания и вкрутите ее вручную, чтобы не сорвать резьбу, затем затяните головкой ключа.

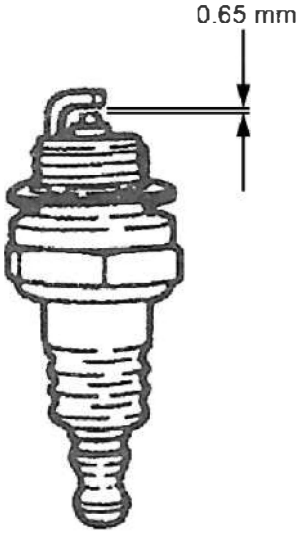

Рисунок 23

Звездочка (рис.5).

Проверьте наличие трещин и чрезмерного износа, препятствующего работе цепного привода. Если наблюдается износ, замените звездочку. Никогда не устанавливайте новую цепь на изношенную звездочку или изношенную цепь на новую звездочку.

Передний и задний амортизаторы.

Замените резиновые амортизаторы, если они потрескались или расслоились.

Цепь пилы.

Для бесперебойной и безопасной работы очень важно, чтобы зубья цепи всегда были острыми. Зубья цепи необходимо заточить, если:

- Опилки становятся порошкообразными.
- Вам требуется дополнительное усилие, чтобы пилить.
- Пропил идет не прямо.
- Увеличивается вибрация.
- Увеличивается расход топлива.

Стандарты заточки зубьев.

ВНИМАНИЕ

обязательно надевайте защитные перчатки.

Перед заточкой:

- Убедитесь, что цепь пилы надежно закреплена (рис.24).
- Убедитесь, что двигатель остановлен.
- Зафиксируйте направляющее полотно (рис.24).
- Используйте круглый напильник подходящего размера для Вашей цепи

Тип цепи: К2

Размер напильника: 3/16 дюйма (4,76 мм)

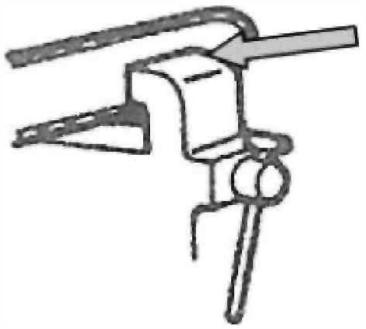

Примечание: зажимайте только направляющее полотно, а не саму цепь

Рисунок 24

Поместите напильник на зуб и продвиньте его прямо вперед. Сохраняйте положение напильника, как показано на рисунке (рис. 25).

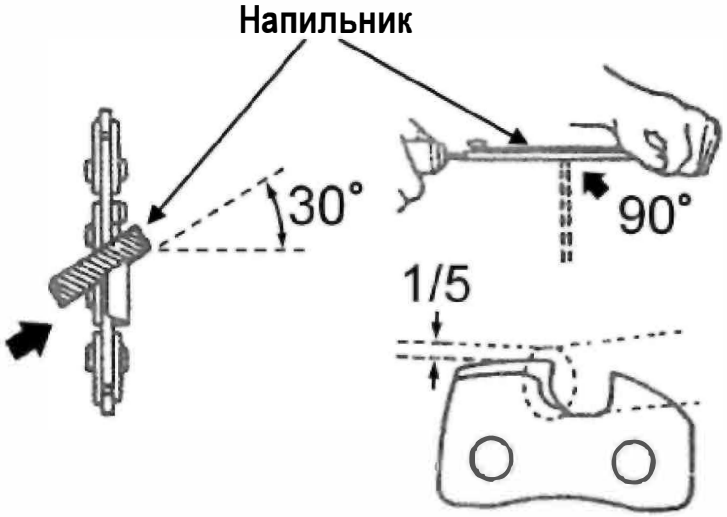

Рисунок 25

После того, как все зубья заточены, проверьте ограничитель глубины и отшлифуйте режущую кромку до нужного уровня, как показано на рисунке (рис.26).

ПРЕДУПРЕЖДЕНИЕ

Не забудьте закруглить передний край, чтобы уменьшить вероятность отдачи или обрыва стяжки.

Убедитесь, что все зубья имеют одинаковую длину и надлежащие углы кромок, как показано на рисунке (рис.26).

Руководствуясь рисунком 26:

1. Используйте надлежащее калибровочное устройство.
2. Закруглите плечо
3. Используйте стандартный измеритель глубины
4. Соблюдайте надлежащую длину режущей пластины
5. Соблюдайте правильный угол заточки напильником
6. Выставьте угол боковой пластины
7. Установите угол верхней режущей пластины

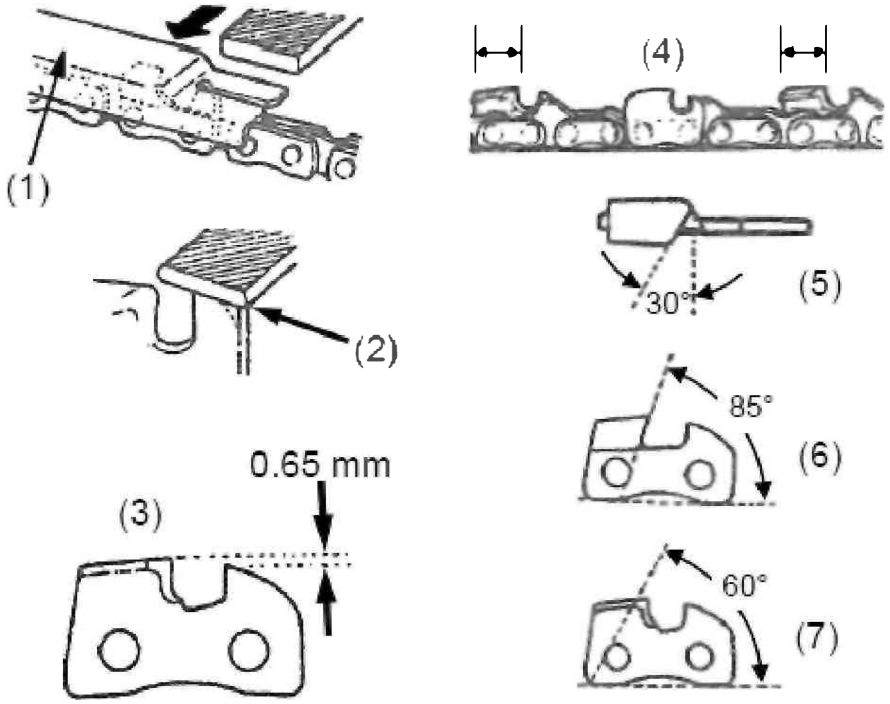

Рисунок 26

Направляющее полотно.

Время от времени переворачивайте полотно, чтобы предотвратить частичный износ.

Направляющее полотно всегда должно быть сбалансированным. Проверяйте износ направляющего полотна. Приложите линейку к полотну и внешней стороне режущей

пластины. Если между ними имеется зазор, значит полотно в норме. В противном случае направляющее полотно изношено. Изношенное полотно необходимо отремонтировать или заменить (рис.27).

Руководствуясь рисунком 27:

1. Линейка
2. Зазор
3. Нет зазора
4. Отклонение цепи

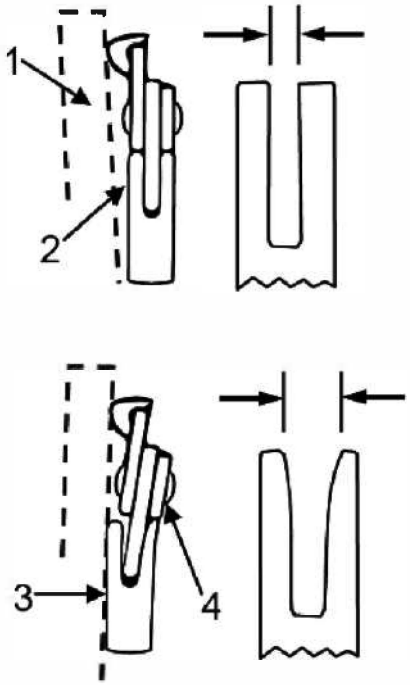

Рисунок 27

РЕГУЛЯРНАЯ ОЧИСТКА

- Всегда удаляйте древесные опилки и масло с пилы после использования. Очищайте пилу от грязи и отходов, которые могут попасть в изделие. Протирайте бензопилу влажной тряпкой или ручной щеткой. ЗАПРЕЩАЕТСЯ использовать для очистки проточную воду, растворители, сильнодействующие моющие средства или мойку под высоким давлением. (Для очистки пластиковых поверхностей используйте мягкое моющее средство и губку.)
- Уделяйте особое внимание области воздухозаборника, не допуская попадания в нее мусора.
- Немедленно выключайте пилу, если она начинает трястись или издавать ненормальный шум.

ПРИМЕЧАНИЕ

Важно предотвратить образование смолистых отложений в основных частях топлив-

ной системы, таких как карбюратор, топливный фильтр, топливный шланг или топливный бак, во время хранения. Топливо со спиртовой смесью (называемое газоспиртом или использующее этанол или метанол) может абсорбировать влагу, что приводит к расслоению топливной смеси и образованию кислот во время хранения. Кислотный газ может повредить двигатель.

14. ТРАНСПОРТИРОВКА И ХРАНЕНИЕ.

ВНИМАНИЕ

Перед хранением или транспортировкой в автомобиле остановите двигатель и дайте цепной пиле остыть.

- Всегда переносите пилу с остановленным двигателем, направляющим полотном, закрытым защитным кожухом, и глушителем, находящемся на безопасном расстоянии от тела.
- Очистите пилу перед постановкой на хранение.
- Храните пилу и топливо в месте, где пары топлива не могут вступить в контакт с искрами или открытым огнем.
- Если пила не используется более 2 месяцев или транспортируется, освободите топливный бак. Перед хранением дайте двигателю остыть. Храните пилу в помещении в сухом, вентилируемом и запираемом на замок месте, недоступном для детей.
- Храните пилу со всеми установленными защитными кожухами.

ВНИМАНИЕ

Любые работы по техническому обслуживанию и ремонту, выходящие за рамки описанных в данном руководстве по эксплуатации должны выполняться только авторизованным сервисным представителем.

15. ОБНАРУЖЕНИЕ И УСТРАНЕНИЕ НЕИСПРАВНОСТЕЙ.

Таблица 2

Неисправность	Вероятная причина	Методы устранения
Двигатель не запускается	*Неисправности, связанные с топливом:* 1. Воздушная заслонка не находится в положении запуска, особенно при холодном двигателе. 2. Низкокачественный или испорченный, старый бензин. 3. Грязные топливные каналы блокируют подачу топлива. 4. Слишком много топлива в камере. Это может быть вызвано попыткой запуска двигателя с включенной воздушной заслонкой после прокачки.	*Неисправности, связанные с топливом:* 1. Переместите воздушную заслонку в положение запуска, если двигатель холодный. 2. Используйте только свежий неэтилированный бензин с октановым числом выше 90 в соответствующей смеси с маслом для 2х-тактных двигателей. 3. Обслуживание квалифицированным специалистом. 4. Откройте дроссельную заслонку. Снимите свечу зажигания и несколько раз потяните за пусковую рукоятку, чтобы провентилировать камеру. Установите на место свечу зажигания и установите воздушную заслонку в исходное положение.
	Неисправности, связанные с зажиганием (искрой): 1. Нет топлива в баке. 2. Провод свечи зажигания отсоединен или подсоединен ненадежно. 3. Электрод свечи зажигания влажный или загрязнен. 4. Неправильный зазор свечи зажигания. 5. Обрыв провода свечи зажигания или неисправная свеча зажигания. Неправильный угол опережения зажигания. 6. Система зажигания.	*Неисправности, связанные с зажиганием (искрой):* 1. Заполните топливный бак. 2. Правильно подключите провод свечи зажигания. 3. Очистите свечу зажигания. 4. Выставите правильный зазор свечи зажигания. 5. Замените провод свечи зажигания и/или свечу зажигания. 6. Обратитесь к квалифицированному специалисту для выполнения диагностики/ремонта системы зажигания.

	Неисправности, связанные с компрессией: Неплотно завинчена свеча зажигания.	*Неисправности, связанные с компрессией:* Плотно завинтите свечу зажигания. Если это не поможет, замените свечу зажигания.
Перебои в работе двигателя	1. Ослаблен провод свечи зажигания. 2. Неправильный зазор свечи зажигания или повреждена свеча зажигания. 3. Нерабочий провод свечи зажигания. 4. Старый или некачественный бензин.	1. Проверьте соединения проводов. 2. Выставьте зазор или замените свечу зажигания. 3. Замените провод свечи зажигания. 4. Используйте только свежий неэтилированный бензин с октановым числом не менее 90, смесь 25:1 с маслом для 2х-тактных двигателей.
Двигатель внезапно останавливается	1. Топливный бак пуст или залит грязный или низкокачественный бензин. 2. Дефект крышки топливного бака, образование вакуума, нарушения правильного расхода топлива. 3. Неправильная скорость холостого хода. 4. Неисправна катушка зажигания или забит карбюратор. 5. Забит топливный фильтр.	1. Заполните бак неэтилированным бензином с октановым числом не менее 90, смесь 25:1 с маслом для 2х-тактных двигателей. 2. Проверьте/замените крышку топливного бака. 3. Правильно отрегулируйте холостой ход. 4. Проведите диагностику и обслуживание двигателя силами квалифицированного технического специалиста. 5. Замените топливный фильтр.
Цепь не вращается с полной скоростью.	1. Цепь слишком натянута или слишком ослаблена. 2. Воздушный фильтр нуждается в очистке или замене.	1. Отрегулируйте цепь пилы. 2. Проверьте топливный фильтр, прочистите или замените его.
Низкое качество пропила.	1. Затупились зубья цепи. 2. Цепь пилы повреждена. 3. Неправильно отрегулированы направляющие глубины пропила цепи.	1. Заточите зубья цепи. 2. Замените изношенную или поврежденную цепь пилы. 3. Сточите напильником в соответствии с инструкциями производителя.

ВНИМАНИЕ

Соблюдайте все меры предосторожности при диагностике или обслуживании оборудования и двигателя.

- Мастерские не принимают в ремонт и не обменивают изделия или их отдельные детали и узлы, не очищенные от внешних загрязнений.
- Мастерская по гарантийному и послегарантийному ремонту для жителей Санкт-Петербурга и Ленинградской области: г. Санкт-Петербург, ул. Политехническая, дом 13-15.
- Детали и сборочные единицы вы можете приобрести по месту покупки изделия.
- Фирменный магазин: г. Санкт-Петербург, ул. Политехническая, дом 13-15.
- Адреса мастерских по гарантийному и постгарантийному ремонту в Вашем регионе указаны на официальном сайте интернет-магазина www.motoblok.ru в разделе «Покупателю».

Производитель: Zhejiang Sunseeker Industrial Co., Ltd. 988 Jinde Road, Jiangdong Industrial Park, Jinhua, Zhejiang, 321000, China

Нева
МБ 23
Мультиагро

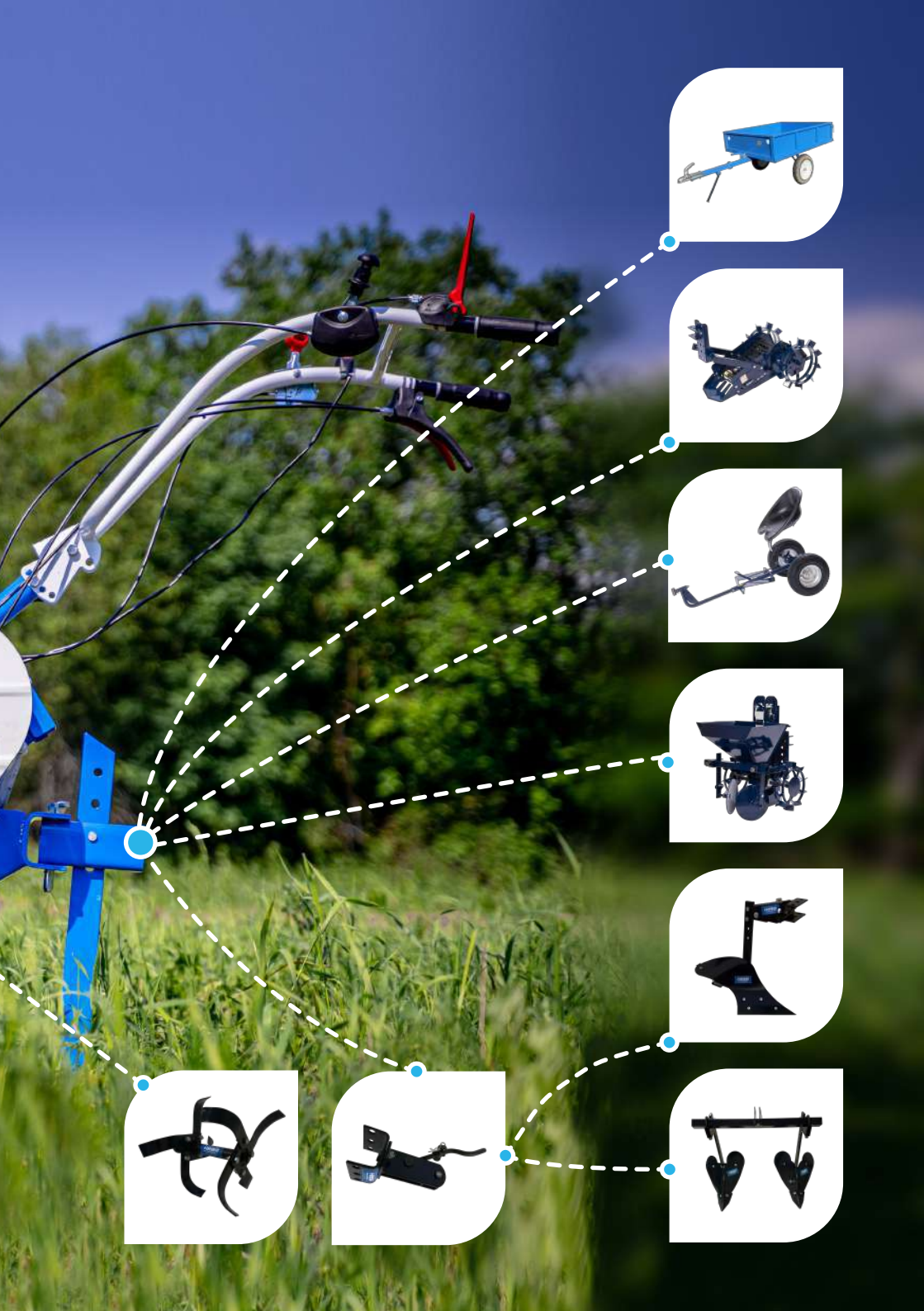

Навесное оборудование для мотоблоков “Нева”

Измельчитель веток

Измельчает ветки
длиной 2,5 м
и диаметром до 5 см.

Снегоуборщик

С шириной захвата 64 см убирает
до 25 см снега и отбрасывает
его на 10 м.

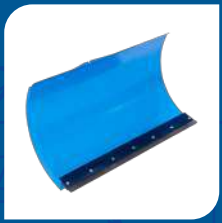

Лопата-отвал

Изменяя угол атаки (+- 24), очищает
пешеходные дорожки и тротуары
от неглубокого снега, убирает мусор
и разравнивает легкий грунт.

Дровокол

Осуществляет колку дров
с диаметром полена
10-30 см и высотой 50 см.

Щетка роторная

Убирает большие территории
от загрязнений: листва, мусор.

Картофелекопатель вибрационный

Новинка 2023 года.
Выкапывает клубни картофеля из земли и укладывает на поверхность для дальнейшего ручного сбора.

Картофелесажатель

Картофелесажатель с бункером 28 л, сажает клубни размером 4-6 см на глубину 27-31 см и создает высоту гребня до 15 см.

Косилка двухроторная

Скашивает густые заросли естественных и сеяных трав на сено. Также применима для ухода за газонами лугового типа, в парках и лесопарках.

Картофелекопатель механический

Выкапыватель с шириной захвата 30 см, захватывает клубни картофеля на глубине до 20 см.

Косилка роторная

Скашивает густые заросли естественных и сеяных трав на сено. Также применима для ухода за газонами лугового типа, в парках и лесопарках.

Тележки

Самосвальные телеги
с разборным кузовом перевозят грузы до 250 кг.

Адаптеры

Позволяют использовать мотоблок в качестве транспортного средства на асфальтированных, грунтовых, заснеженных дорогах.

Полноприводный адаптер

Позволяет перемещаться на мотоблоке не только по пересеченной местности, но и при установке плуга вспашет поле и окучит урожай.

Вместе с активным навесным оборудованием поможет убрать территорию от снега и мусора.

Гусеничные приставки

Повышают проходимость на всех типах дорожного и грунтового покрытия.

Грунтозацепы

Устанавливаются на мотоблок для повышения сопротивления с землей при пахоте
или окучивании.

Плуги

Эффективно обрабатывают почву, разрыхляя ее и обеспечивая полный оборот пласта.

Окучники

Нарезают борозды для посадки растений и обрабатывают почву в междурядьях.

Сцепное устройство

Служит для присоединения плугов и окучников к мотоблокам “Нева”.

Фрезы

Устанавливаются вместо колес для разрыхления почвы.

Дополнительные фрезы увеличат ширину обработки до 170 см.

Утяжелители

Увеличат массу мотоблока для большего сцепления с поверхностью земли.